HiluX D1

LED-Einbaustrahler 12 V mit D1-Treiber

Versorgungsspannung	**12 V DC (SELV)**
Leistung	**2,8 W**
Lichtstrom	**250 lm**
Farbtemperatur	**2700 K**
Farbwiedergabe	**CRI 97**
Abstrahlwinkel	**60°**
Schutzart	**IP44**
Schutzklasse	**III (SELV)**
Dimmbar	**Über D1-Treiber**
Abmessungen	**ø68 × 13 mm**
Einbautiefe	**10 mm**
Einbauausschnitt	**ø56 mm**
Energieeffizienzklasse	**F**
Mindestabstand in Abstrahlrichtung	**0,1 m**
Treibereingang	**220-230 V AC, 50/60 Hz**
Treiberausgang	**12 V DC, max. 1 A, max. 12 W**
Treiber	**II, IP20, nur für trockene Räume**
Max. pro Treiber	**4 × D1**

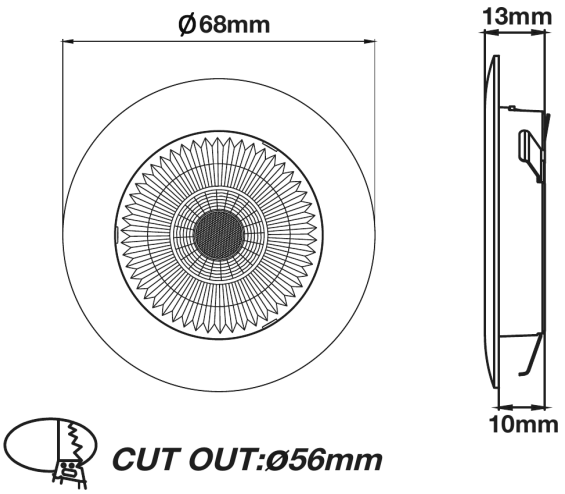

1

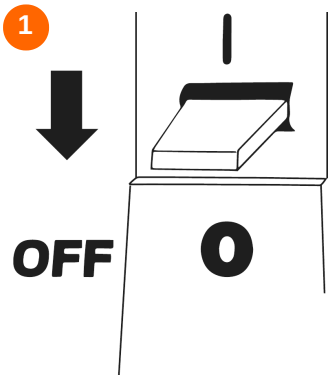

2

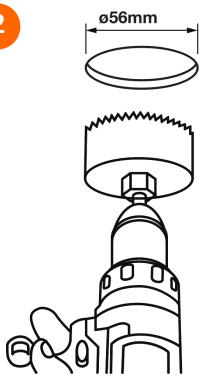

3

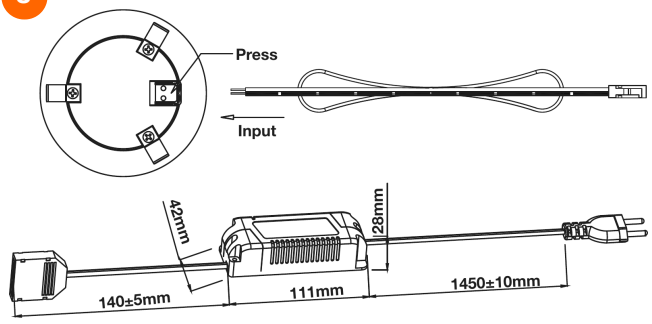

4

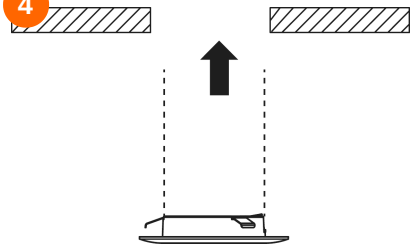

5



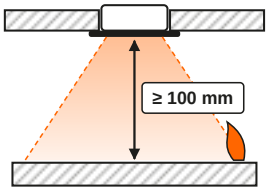

Mindestabstand zu brennbaren Materialien in Abstrahlrichtung

Der D1-Einbaustrahler wird mit 12 V DC Schutzkleinspannung (SELV) betrieben. Nur mit dem HiluX D1-Treiber verwenden. Den Einbaustrahler niemals direkt an Netzspannung anschließen.

HiluX

IP44

DE Deutsch

Sicherheitshinweise

- Der D1-Einbaustrahler wird mit 12 V DC Schutzkleinspannung (SELV) betrieben. Nur mit dem HiluX D1-Treiber verwenden. Den Einbaustrahler niemals direkt an Netzspannung anschließen.
- Max. 4 D1-Einbaustrahler (max. 12 W) an einen D1-Treiber anschließen.
- Der Einbaustrahler hat die Schutzart IP44 und darf in Feuchträumen verwendet werden. Der Treiber hat die Schutzart IP20 und darf nur in trockenen Innenräumen verwendet werden. Den Treiber nicht abdecken und vor Wasser und Wärme schützen.
- In Abstrahlrichtung einen Mindestabstand von 0,1 m zwischen der Vorderseite des Einbaustrahlers und brennbaren Materialien einhalten.
- Die Anschlussleitung des Treibers kann nicht ersetzt werden. Ist die Leitung beschädigt, muss der Treiber entsorgt werden.
- Der Treiber wird über seinen Netzstecker an eine Steckdose angeschlossen. Der Anschluss an die feste Elektroinstallation darf nur durch eine Elektrofachkraft erfolgen.
- Das Produkt nicht verwenden, wenn Leuchte, Treiber oder Leitungen beschädigt sind.
- Keine Veränderungen am Produkt vornehmen.

Montage

1. Netzstecker des Treibers aus der Steckdose ziehen (Abb. 1).
2. Einbauausschnitt von ø56 mm herstellen (Abb. 2). Einbautiefe 10 mm.
3. Entriegelung an der Klemme des Einbaustrahlers drücken, 12-V-Leitung einführen und Entriegelung loslassen. Leitung in die Verteilerbox des Treibers stecken (Abb. 3).
4. Einbaustrahler in den Ausschnitt drücken, bis er bündig abschließt (Abb. 4 und 5).
5. Netzstecker des Treibers in die Steckdose stecken.

Betrieb und Dimmen

Der D1-Treiber kann netzseitig (230 V) mit einem für LED-Lasten geeigneten Phasenabschnittdimmer (Trailing Edge) gedimmt werden. Mindestlast des Dimmers beachten. Ein ungeeigneter Dimmer kann Flackern verursachen.

Reinigung und Wartung

Vor der Reinigung die Netzspannung abschalten und die Leuchte abkühlen lassen. Mit einem trockenen, weichen Tuch reinigen. Keine Lösungs- oder Scheuermittel verwenden und nicht mit Wasserstrahl reinigen.

Lichtquelle und Treiber

Dieses Produkt enthält eine Lichtquelle der Energieeffizienzklasse F. Die LED-Lichtquelle darf nur durch eine Fachkraft ausgetauscht werden. Nur Original-Ersatzteile von HiluX verwenden, erhältlich bei Light Solutions ApS. Der D1-Treiber kann vom Benutzer ausgetauscht werden: Netzstecker ziehen und die Einbaustrahler vom Treiber trennen.

Entsorgung

Das Produkt nicht mit dem Hausmüll entsorgen, sondern bei einer Sammelstelle für Elektro- und Elektronik-Altgeräte abgeben.

Konformität

Das Produkt entspricht den geltenden EU-Rechtsvorschriften. Die EU-Konformitätserklärung ist auf Anfrage bei Light Solutions ApS erhältlich. Charge: siehe Datumscode auf dem Produkt. **Diese Anleitung aufbewahren.**