HiluX

IP44

HiluX D1

LED-alasvalo 12 V ja D1-liitäntälaite

Syöttöjännite	**12 V DC (SELV)**
Teho	**2,8 W**
Valovirta	**250 lm**
Värilämpötila	**2700 K**
Värintoisto	**CRI 97**
Säteilykulma	**60°**
Kotelointiluokka	**IP44**
Suojausluokka	**III (SELV)**
Himmennettävä	**D1-liitäntälaitteen kautta**
Mitat	**ø68 × 13 mm**
Asennussyvyys	**10 mm**
Asennusreikä	**ø56 mm**
Energialuokka	**F**
Väh. etäisyys valon suunnassa	**0,1 m**
Liitäntälaitteen tulo	**220-230 V AC, 50/60 Hz**
Liitäntälaitteen lähtö	**12 V DC, maks. 1 A, maks. 12 W**
Liitäntälaite	**II, IP20, vain kuiviin tiloihin**
Maks. liitäntälaitetta kohti	**4 × D1**

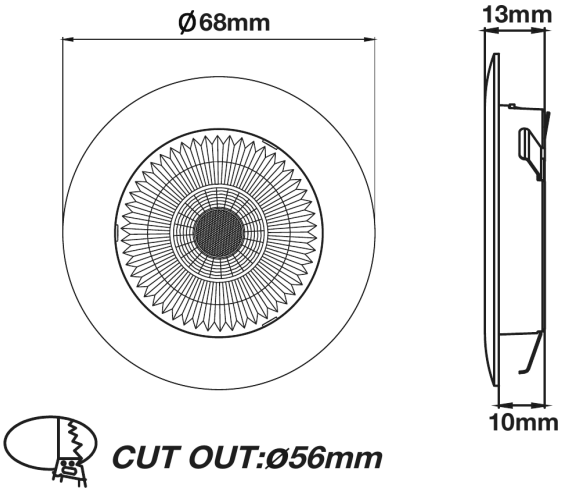

1

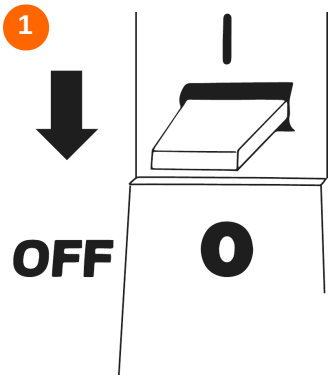

2

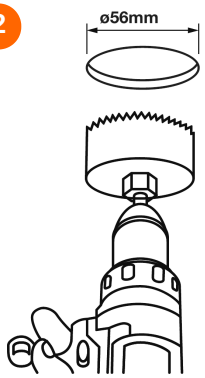

3

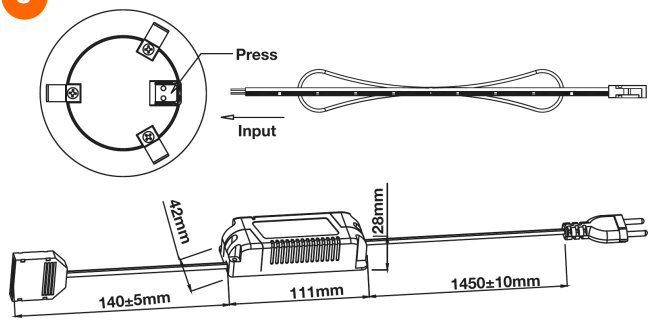

4

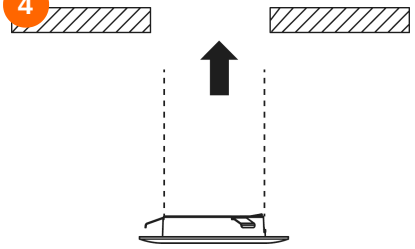

5



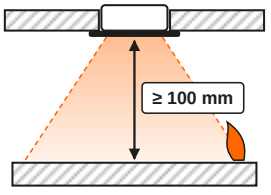

Väh. etäisyys palaviin materiaaleihin valon edessä

D1-alasvalo toimii 12 V DC -suojajännitteellä (SELV). Käytä sitä vain HiluX D1 -liitäntälaitteen kanssa. Älä koskaan kytke alasvaloa suoraan verkkojännitteeseen.

HiluX

IP44

FI Suomi

Turvallisuus

- D1-alasvalo toimii 12 V DC -suojajännitteellä (SELV). Käytä sitä vain HiluX D1 -liitäntälaitteen kanssa. Älä koskaan kytke alasvaloa suoraan verkkojännitteeseen.
- Kytke yhteen D1-liitäntälaitteeseen maks. 4 D1-alasvaloa (maks. 12 W).
- Alasvalon kotelointiluokka on IP44, ja sitä saa käyttää kosteissa tiloissa. Liitäntälaitteen kotelointiluokka on IP20, ja sitä saa käyttää vain kuivissa sisätiloissa. Älä peitä liitäntälaitetta ja suojaa se vedeltä ja kuumuudelta.
- Pidä alasvalon etupinnan ja palavien materiaalien välillä valon suunnassa vähintään 0,1 m:n etäisyys.
- Liitäntälaitteen liitäntäjohtoa ei voi vaihtaa. Jos johto on vaurioitunut, liitäntälaite on hävitettävä.
- Liitäntälaite kytketään pistorasiaan pistotulpalla. Kytkennän kiinteään asennukseen saa tehdä vain valtuutettu sähköasentaja.
- Älä käytä tuotetta, jos valaisin, liitäntälaite tai kaapelit ovat vaurioituneet.
- Älä tee tuotteeseen muutoksia.

Asennus

1. Irrota liitäntälaitteen pistotulppa pistorasiasta (kuva 1).
2. Tee asennusreikä ø56 mm (kuva 2). Asennussyvyys 10 mm.
3. Paina alasvalon liittimen vapautinta, työnnä 12 V:n kaapeli liittimeen ja päästä vapautin irti. Kytke kaapeli liitäntälaitteen jakorasiaan (kuva 3).
4. Työnnä alasvalo reikään, kunnes se on samassa tasossa katon kanssa (kuvat 4 ja 5).
5. Kytke liitäntälaitteen pistotulppa pistorasiaan.

Käyttö ja himmennys

D1-liitäntälaitetta voi himmentää sen 230 V:n syöttöpuolelta LED-kuormille tarkoitetulla jättöreunahimmentimellä (vaihekulmaohjaus). Huomioi himmentimen vähimmäiskuorma. Sopimaton himmennin voi aiheuttaa välkyntää.

Puhdistus ja huolto

Katkaise verkkojännite ja anna valaisimen jäähtyä ennen puhdistusta. Puhdista kuivalla, pehmeällä liinalla. Älä käytä liuottimia, hankaavia aineita tai vesisuihkua.

Valonlähde ja liitäntälaite

Tämä tuote sisältää valonlähteen, jonka energiatehokkuusluokka on F. LED-valonlähteen saa vaihtaa vain pätevä henkilö. Käytä vain alkuperäisiä HiluX-varaosia, joita saa Light Solutions ApS:ltä. Käyttäjä voi vaihtaa D1-liitäntälaitteen: irrota pistotulppa ja kytke alasvalot irti.

Hävittäminen

Älä hävitä tuotetta kotitalousjätteen mukana. Toimita se sähkö- ja elektroniikkalaiteromun keräyspisteeseen.

Vaatimustenmukaisuus

Tuote täyttää sovellettavan EU-lainsäädännön vaatimukset. EU-vaatimustenmukaisuusvakuutus on saatavana pyynnöstä Light Solutions ApS:ltä. Erä: katso tuotteessa oleva päivämääräkoodi. **Säilytä nämä ohjeet.**