HiluX D1

LED-inbouwspot 12 V met D1-driver

Voedingsspanning	**12 V DC (SELV)**
Vermogen	**2,8 W**
Lichtstroom	**250 lm**
Kleurtemperatuur	**2700 K**
Kleurweergave	**CRI 97**
Stralingshoek	**60°**
IP-klasse	**IP44**
Beschermingsklasse	**III (SELV)**
Dimbaar	**Via D1-driver**
Afmetingen	**ø68 × 13 mm**
Inbouwdiepte	**10 mm**
Zaagmaat	**ø56 mm**
Energieklasse	**F**
Min. afstand in lichtrichting	**0,1 m**
Driveringang	**220-230 V AC, 50/60 Hz**
Driveruitgang	**12 V DC, max. 1 A, max. 12 W**
Driver	**II, IP20, alleen voor droge ruimten**
Max. per driver	**4 × D1**

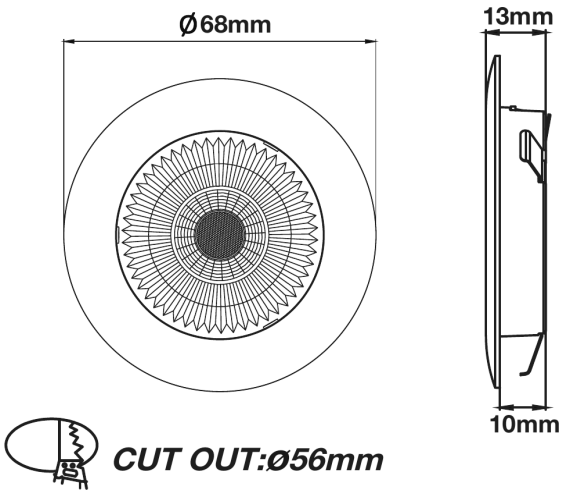

1

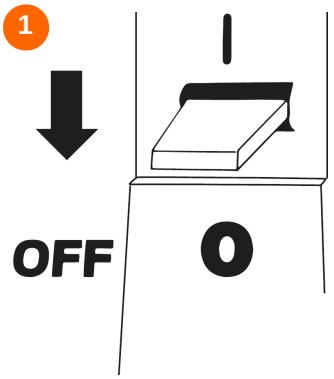

2

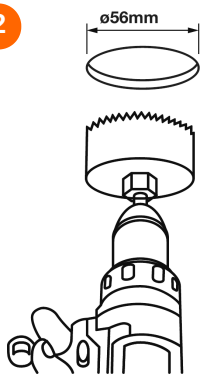

3

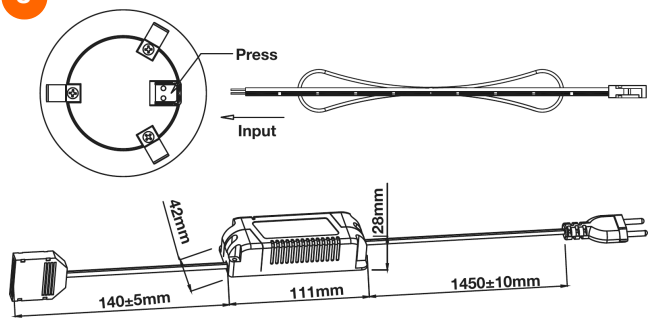

4

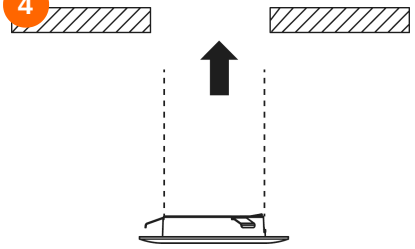

5



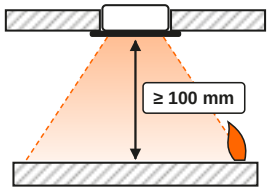

Min. afstand tot brandbare materialen vóór het licht

De D1-spot werkt op een zeer lage veiligheidsspanning (SELV) van 12 V DC. Gebruik de spot uitsluitend met de HiluX D1-driver. Sluit de spot nooit rechtstreeks aan op de netspanning.

HiluX

IP44

NL Nederlands

Veiligheid

- De D1-spot werkt op een zeer lage veiligheidsspanning (SELV) van 12 V DC. Gebruik de spot uitsluitend met de HiluX D1-driver. Sluit de spot nooit rechtstreeks aan op de netspanning.
- Sluit max. 4 D1-spots (max. 12 W) aan op één D1-driver.
- De spot heeft IP44 en mag in vochtige ruimten worden gebruikt. De driver heeft IP20 en mag alleen binnen in droge ruimten worden gebruikt. Dek de driver niet af en houd hem uit de buurt van water en warmte.
- Houd in de lichtrichting een minimale afstand van 0,1 m aan tussen de voorzijde van de spot en brandbare materialen.
- Het netsnoer van de driver kan niet worden vervangen. Als het snoer beschadigd is, moet de driver worden afgedankt.
- De driver wordt met de stekker op een stopcontact aangesloten. Aansluiting op de vaste installatie mag uitsluitend worden uitgevoerd door een erkend elektrotechnisch installateur.
- Gebruik het product niet als het armatuur, de driver of de kabels beschadigd zijn.
- Breng geen wijzigingen aan het product aan.

Installatie

1. Trek de stekker van de driver uit het stopcontact (afb. 1).
2. Zaag een gat van ø56 mm (afb. 2). Inbouwdiepte 10 mm.
3. Druk op de ontgrendeling van de klem van de spot, steek de 12 V-kabel erin en laat de ontgrendeling los. Steek de kabel in de verdeeldoos van de driver (afb. 3).
4. Druk de spot in het gat tot hij vlak aansluit (afb. 4 en 5).
5. Steek de stekker van de driver in het stopcontact.

Gebruik en dimmen

De D1-driver kan aan de 230 V-voedingszijde worden gedimd met een faseafsnijdingsdimmer (trailing edge) die geschikt is voor LED-belasting. Neem de minimale belasting van de dimmer in acht. Een ongeschikte dimmer kan flikkeren veroorzaken.

Reiniging en onderhoud

Schakel vóór het reinigen de netspanning uit en laat het armatuur afkoelen. Reinig met een droge, zachte doek. Gebruik geen oplosmiddelen, schuurmiddelen of waterstralen.

Lichtbron en driver

Dit product bevat een lichtbron van energie-efficiëntieklasse F. De LED-lichtbron mag alleen door een vakbekwaam persoon worden vervangen. Gebruik uitsluitend originele HiluX-reserveonderdelen, verkrijgbaar bij Light Solutions ApS. De D1-driver kan door de gebruiker worden vervangen: trek de stekker eruit en koppel de spots los.

Verwijdering

Gooi het product niet bij het huishoudelijk afval. Lever het in bij een inzamelpunt voor afgedankte elektrische en elektronische apparatuur.

Conformiteit

Het product voldoet aan de toepasselijke EU-wetgeving. De EU-conformiteitsverklaring is op verzoek verkrijgbaar bij Light Solutions ApS. Batch: zie de datumcode op het product. **Bewaar deze handleiding.**