HiluX

IP44

HiluX D1

LED-downlight 12 V med D1-driver

Forsyningsspenning	**12 V DC (SELV)**
Effekt	**2,8 W**
Lysstrøm	**250 lm**
Fargetemperatur	**2700 K**
Fargegjengivelse	**CRI 97**
Spredningsvinkel	**60°**
Kapslingsgrad	**IP44**
Beskyttelsesklasse	**III (SELV)**
Dimbar	**Via D1-driver**
Mål	**ø68 × 13 mm**
Innbyggingsdybde	**10 mm**
Hulltaking	**ø56 mm**
Energiklasse	**F**
Min. avstand i lysretningen	**0,1 m**
Driverinngang	**220-230 V AC, 50/60 Hz**
Driverutgang	**12 V DC, maks. 1 A, maks. 12 W**
Driver	**II, IP20, kun tørre rom**
Maks. per driver	**4 × D1**

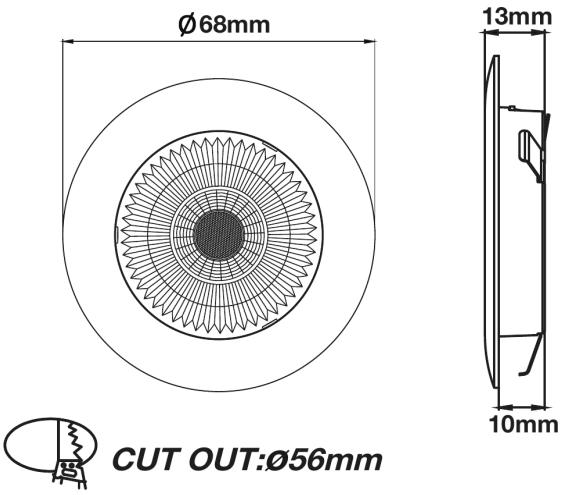

1

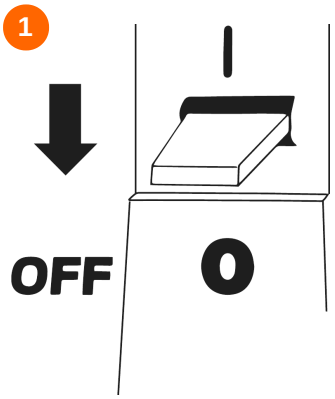

2

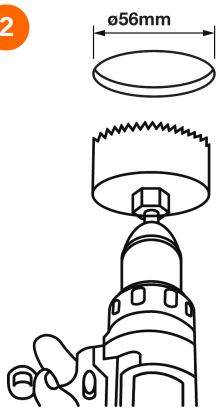

3

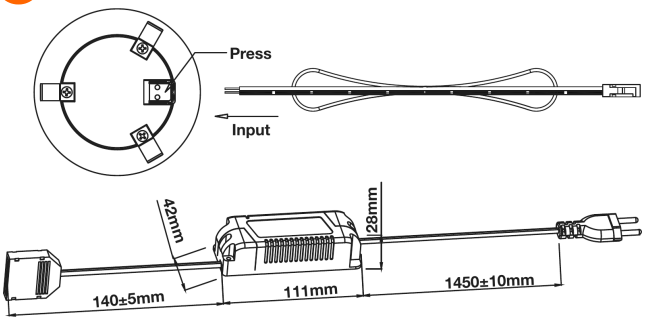

4

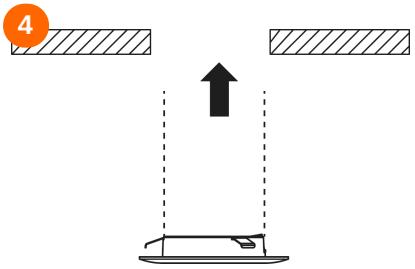

5



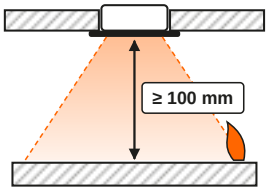

Min. avstand til brennbart materiale foran lyset

D1-downlighten drives med 12 V DC sikker ekstra lav spenning (SELV). Bruk den kun med HiluX D1-driveren. Koble aldri downlighten direkte til nettspenning.

HiluX

IP44

NO Norsk

Sikkerhet

- D1-downlighten drives med 12 V DC sikker ekstra lav spenning (SELV). Bruk den kun med HiluX D1-driveren. Koble aldri downlighten direkte til nettspenning.
- Koble maks. 4 D1-downlights (maks. 12 W) til én D1-driver.
- Downlighten har IP44 og kan brukes i fuktige rom. Driveren har IP20 og må kun brukes innendørs i tørre rom. Ikke dekk til driveren, og hold den borte fra vann og varme.
- Hold en minsteavstand på 0,1 m mellom downlightens front og brennbare materialer i lysretningen.
- Driverens tilkoblingsledning kan ikke skiftes. Hvis ledningen er skadet, må driveren kasseres.
- Driveren kobles til en stikkontakt med støpselet. Tilkobling til den faste installasjonen må kun utføres av en autorisert elektroinstallatør.
- Ikke bruk produktet hvis armaturen, driveren eller kablene er skadet.
- Ikke gjør endringer på produktet.

Installasjon

1. Trekk driverens støpsel ut av stikkontakten (fig. 1).
2. Lag et hull på ø56 mm (fig. 2). Innbyggingsdybde 10 mm.
3. Trykk på utløseren på downlightens klemme, før inn 12 V-kabelen og slipp utløseren. Sett kabelen inn i driverens fordelingsboks (fig. 3).
4. Skyv downlighten inn i hullet til den ligger plant med himlingen (fig. 4 og 5).
5. Sett driverens støpsel i stikkontakten.

Bruk og dimming

D1-driveren kan dimmes på 230 V-tilførselssiden med en bakkantdimmer (trailing edge) beregnet for LED-last. Overhold dimmerens minimumslast. En uegnet dimmer kan gi flimring.

Rengjøring og vedlikehold

Slå av nettspenningen og la armaturen kjøle seg ned før rengjøring. Rengjør med en tørr, myk klut. Ikke bruk løsemidler, slipende midler eller vannstråler.

Lyskilde og driver

Dette produktet inneholder en lyskilde i energieffektivitetsklasse F. LED-lyskilden må kun skiftes av en kvalifisert person. Bruk kun originale HiluX-reservedeler, som fås hos Light Solutions ApS. D1-driveren kan skiftes av brukeren: trekk ut støpselet og koble fra downlightene.

Avfallshåndtering

Produktet må ikke kastes sammen med husholdningsavfall. Lever det inn på et innsamlingssted for elektrisk og elektronisk avfall.

Samsvar

Produktet er i samsvar med gjeldende EU-regelverk. EU-samsvarserklæringen kan fås fra Light Solutions ApS på forespørsel. Batch: se datokoden på produktet. **Ta vare på denne veiledningen.**