HiluX

IP44

HiluX D1

LED-downlight 12 V med D1-drivdon

Matningsspänning	**12 V DC (SELV)**
Effekt	**2,8 W**
Ljusflöde	**250 lm**
Färgtemperatur	**2700 K**
Färgåtergivning	**CRI 97**
Spridningsvinkel	**60°**
IP-klass	**IP44**
Skyddsklass	**III (SELV)**
Dimbar	**Via D1-drivdon**
Mått	**ø68 × 13 mm**
Inbyggnadsdjup	**10 mm**
Håltagning	**ø56 mm**
Energiklass	**F**
Min. avstånd i ljusriktningen	**0,1 m**
Drivdon, ingång	**220-230 V AC, 50/60 Hz**
Drivdon, utgång	**12 V DC, max. 1 A, max. 12 W**
Drivdon	**II, IP20, endast torra utrymmen**
Max. per drivdon	**4 × D1**

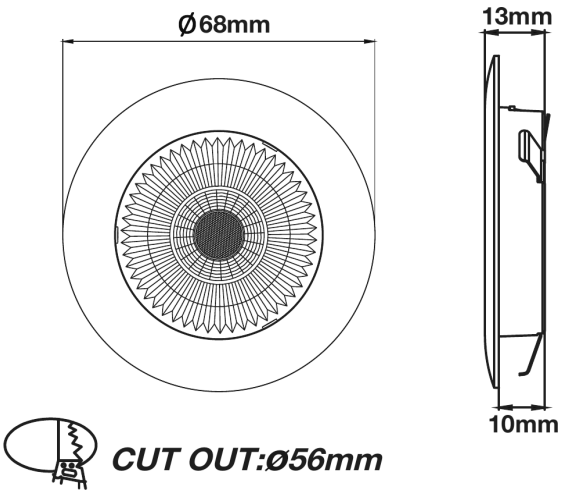

1

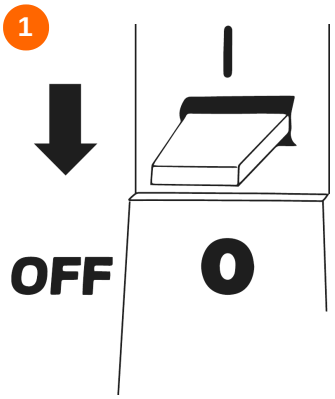

2

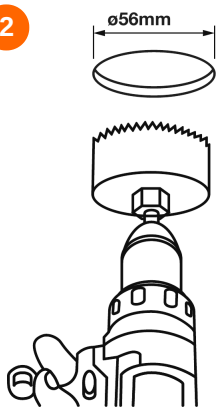

3

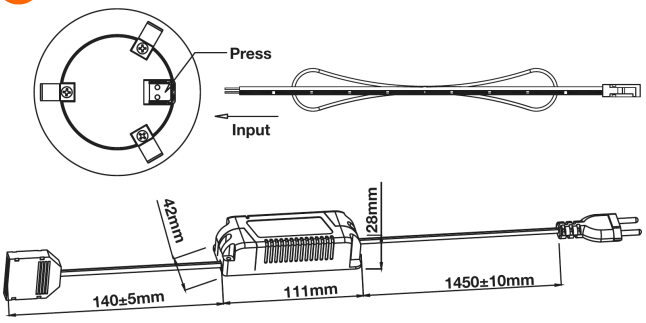

4

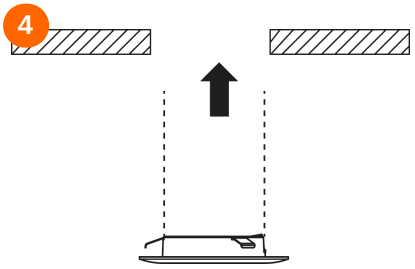

5



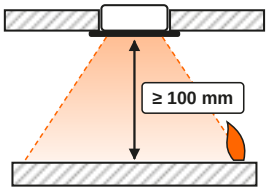

Min. avstånd till brännbart material framför ljuset

D1-downlighten drivs med 12 V DC skyddsklenspänning (SELV). Använd den endast med HiluX D1-drivdonet. Anslut aldrig downlighten direkt till nätspänning.

HiluX

IP44

SV Svenska

Säkerhet

- D1-downlighten drivs med 12 V DC skyddsklenspänning (SELV). Använd den endast med HiluX D1-drivdonet. Anslut aldrig downlighten direkt till nätspänning.
- Anslut max. 4 D1-downlights (max. 12 W) till ett D1-drivdon.
- Downlighten har IP44 och får användas i fuktiga utrymmen. Drivdonet har IP20 och får endast användas inomhus i torra utrymmen. Täck inte över drivdonet och håll det borta från vatten och värme.
- Håll ett minsta avstånd på 0,1 m mellan downlightens framsida och brännbart material i ljusriktningen.
- Drivdonets nätsladd kan inte bytas. Om sladden är skadad ska drivdonet kasseras.
- Drivdonet ansluts till ett vägguttag med sin stickpropp. Anslutning till den fasta installationen får endast utföras av en behörig elinstallatör.
- Använd inte produkten om armaturen, drivdonet eller kablarna är skadade.
- Gör inga ändringar på produkten.

Installation

1. Dra ut drivdonets stickpropp ur vägguttaget (fig. 1).
2. Ta upp ett hål på ø56 mm (fig. 2). Inbyggnadsdjup 10 mm.
3. Tryck in spärren på downlightens plint, för in 12 V-kabeln och släpp spärren. Anslut kabeln till drivdonets fördelningsdosa (fig. 3).
4. Tryck in downlighten i hålet tills den ligger i liv med taket (fig. 4 och 5).
5. Sätt drivdonets stickpropp i vägguttaget.

Användning och dimring

D1-drivdonet kan dimras på 230 V-matningssidan med en bakkantsdimmer (trailing edge) avsedd för LED-last. Observera dimmerns minsta belastning. En olämplig dimmer kan orsaka flimmer.

Rengöring och underhåll

Bryt nätspänningen och låt armaturen svalna före rengöring. Rengör med en torr, mjuk trasa. Använd inte lösningsmedel, slipande medel eller vattenstråle.

Ljuskälla och drivdon

Denna produkt innehåller en ljuskälla med energieffektivitetsklass F. LED-ljuskällan får endast bytas av en behörig person. Använd endast originalreservdelar från HiluX, som finns att köpa hos Light Solutions ApS. D1-drivdonet kan bytas av användaren: dra ut stickproppen och koppla loss alla downlights.

Avfallshantering

Produkten får inte slängas i hushållsavfallet. Lämna den till en insamlingsplats för elektriskt och elektroniskt avfall.

Överensstämmelse

Produkten uppfyller tillämplig EU-lagstiftning. EU-försäkran om överensstämmelse kan på begäran erhållas från Light Solutions ApS. Batch: se datumkoden på produkten. **Spara dessa anvisningar.**