HiluX

IP44 25°

HiluX D10

GU10-Einbaustrahler 230 V

Versorgungsspannung	**230 V AC, 50 Hz**
Lampenfassung	**GU10**
Max. Leuchtmittel	**max. 7 W LED, nicht im Lieferumfang**
Schutzart	**IP44 raumseitig, IP21 oberhalb der Decke**
Schutzklasse	**II**
Abmessungen	**ø88 × 62 mm**
Einbauausschnitt	**ø76 mm**
Schwenkbereich	**25°**
Wärmedämmung	**Direkter Einbau zulässig**

1

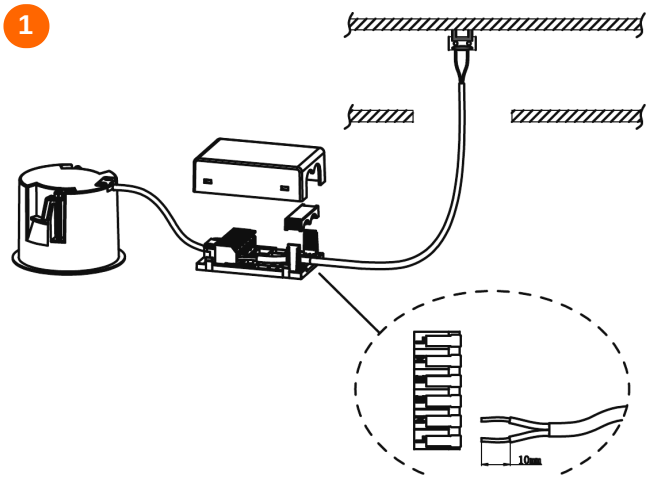

2

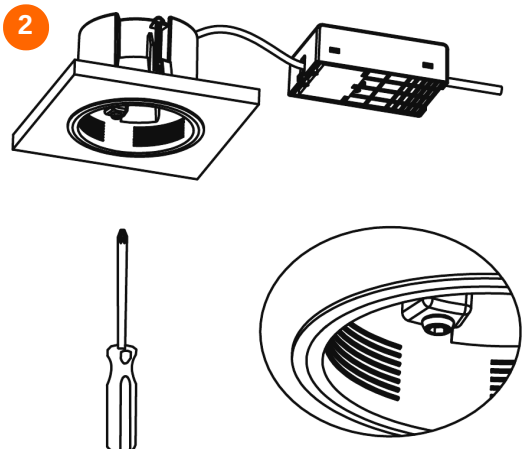

3

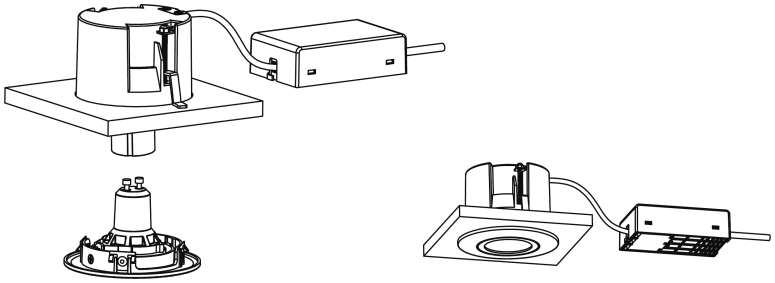

4

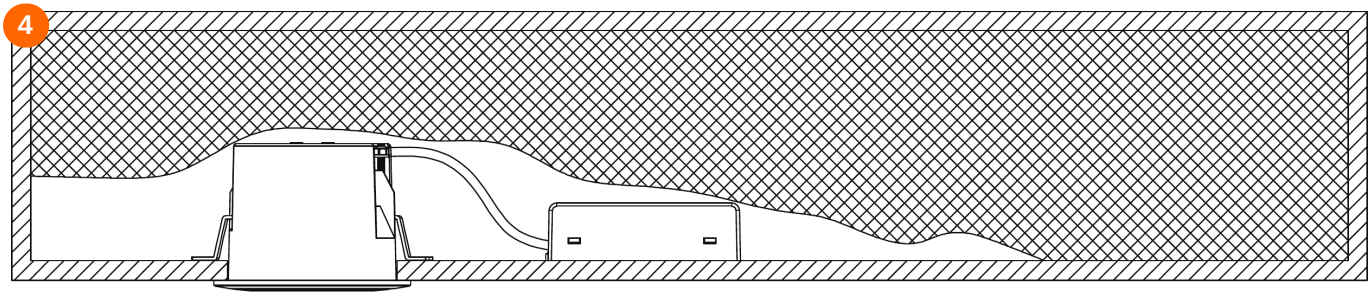

Darf direkt in Wärmedämmung eingebaut werden

Warnung: Gefahr eines elektrischen Schlags. Die Installation darf nur durch eine Elektrofachkraft unter Beachtung der nationalen Vorschriften erfolgen.

HiluX

IP44 25°

DE Deutsch

Warnung: Gefahr eines elektrischen Schlags. Die Installation darf nur durch eine Elektrofachkraft unter Beachtung der nationalen Vorschriften erfolgen.

Sicherheitshinweise

- Vor Montage, Wartung oder Reinigung die Netzspannung abschalten und gegen Wiedereinschalten sichern.
- Das Produkt nicht verwenden, wenn Leuchte, Treiber oder Leitungen beschädigt sind.
- Keine Veränderungen am Produkt vornehmen.
- Nur GU10-LED-Leuchtmittel mit max. 7 W verwenden. Keine Halogenleuchtmittel verwenden.
- Darauf achten, dass die Zuleitung nach der Montage die Leuchte nicht berührt. Eine Leitung mit einer Temperaturbeständigkeit von mindestens 70 °C verwenden. Kann die Leitung das Leuchtengehäuse berühren, eine Leitung mit einer Temperaturbeständigkeit von 90 °C verwenden.
- Die Leuchte darf direkt in Wärmedämmung eingebaut und mit Dämmstoff abgedeckt werden.
- IP44 raumseitig, IP21 oberhalb der Decke. Geeignet für Innenräume, Feuchträume und überdachte Außenbereiche wie Dachüberstände, unter Beachtung der nationalen Errichtungsbestimmungen.
- Schutzklasse II: Die Leuchte darf nicht an den Schutzleiter angeschlossen werden.

Montage

1. Netzspannung abschalten.
2. Deckenausschnitt von ø76 mm herstellen.
3. Anschlussdose öffnen, Zugentlastung lösen, L und N der Zuleitung gemäß Kennzeichnung an die Klemmen anschließen und Zugentlastung festziehen (Abb. 1).
4. Höhe der Federn mit einem Schraubendreher an die Deckenstärke anpassen (Abb. 2).
5. GU10-Leuchtmittel in die Lampenfassung einsetzen, dann die Lampenfassung in das Leuchtengehäuse drücken. Leuchte in den Ausschnitt drücken (Abb. 3 und 4).

Betrieb und Dimmen

Die Lichtquelle ist nicht im Lieferumfang enthalten. Ein GU10-LED-Leuchtmittel mit max. 7 W verwenden. Bei dimmbarem Leuchtmittel einen vom Leuchtmittelhersteller empfohlenen Dimmer verwenden. Das Licht lässt sich um bis zu 25° schwenken.

Reinigung und Wartung

Vor der Reinigung die Netzspannung abschalten und die Leuchte abkühlen lassen. Mit einem trockenen, weichen Tuch reinigen. Keine Lösungs- oder Scheuermittel verwenden und nicht mit Wasserstrahl reinigen.

Lichtquelle und Treiber

Zum Austausch des Leuchtmittels die Netzspannung abschalten und das Leuchtmittel abkühlen lassen. Lampenfassung mit Leuchtmittel aus dem Gehäuse ziehen, Leuchtmittel durch ein GU10-LED-Leuchtmittel mit max. 7 W ersetzen und Lampenfassung wieder eindrücken.

Entsorgung

Das Produkt nicht mit dem Hausmüll entsorgen, sondern bei einer Sammelstelle für Elektro- und Elektronik-Altgeräte abgeben.

Konformität

Das Produkt entspricht den geltenden EU-Rechtsvorschriften. Die EU-Konformitätserklärung ist auf Anfrage bei Light Solutions ApS erhältlich. Charge: siehe Datumscode auf dem Produkt. **Diese Anleitung aufbewahren.**