HiluX D10

Upotettava GU10-alasvalo 230 V

Syöttöjännite	**230 V AC, 50 Hz**
Lampunpidin	**GU10**
Maks. lamppu	**maks. 7 W LED, ei sisälly toimitukseen**
Kotelointiluokka	**IP44 huoneen puolelta, IP21 katon yläpuolella**
Suojausluokka	**II**
Mitat	**ø88 × 62 mm**
Asennusreikä	**ø76 mm**
Kallistus	**25°**
Lämmöneriste	**Suora asennus sallittu**

1

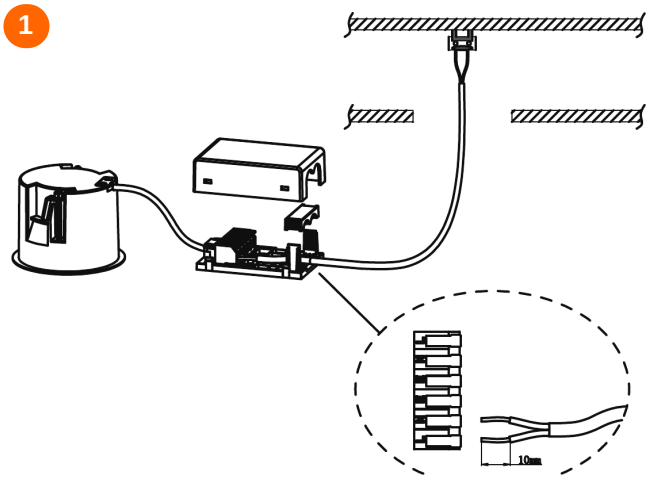

2

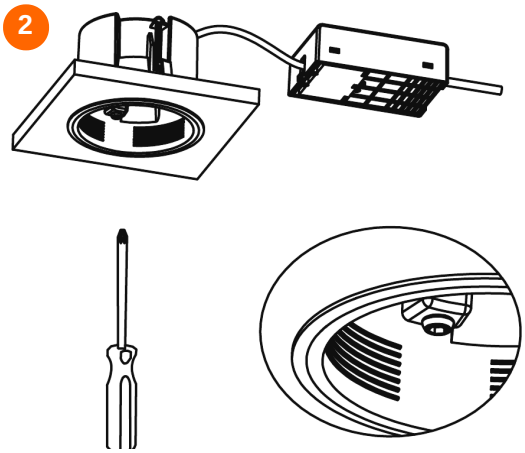

3

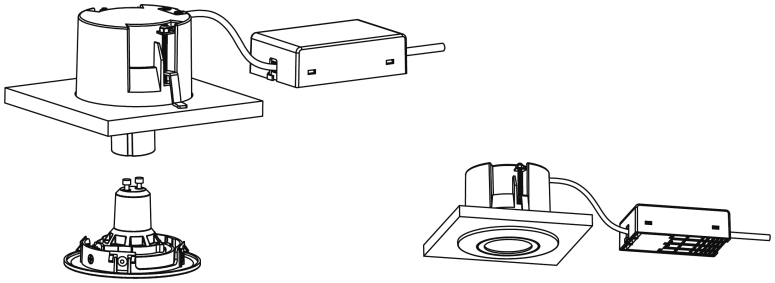

4

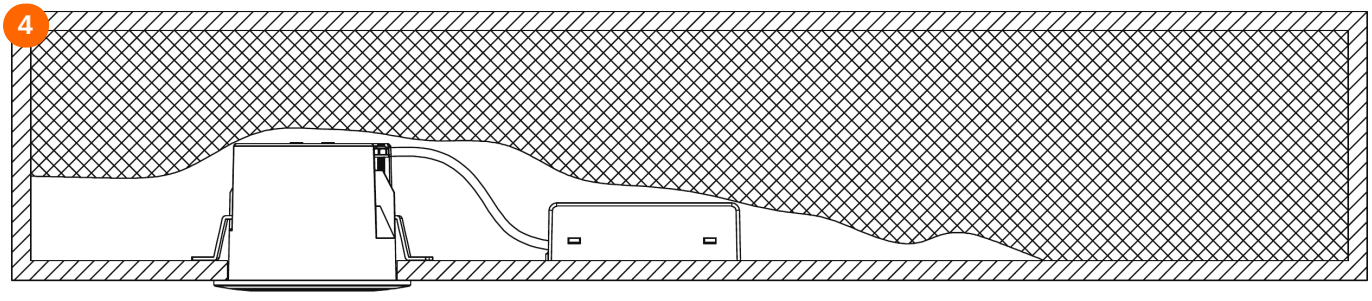

Saa asentaa suoraan lämmöneristeeseen

Varoitus: sähköiskun vaara. Asennuksen saa tehdä vain valtuutettu sähköasentaja kansallisten määräysten mukaisesti.

HiluX

IP44 25°

FI Suomi

Varoitus: sähköiskun vaara. Asennuksen saa tehdä vain valtuutettu sähköasentaja kansallisten määräysten mukaisesti.

Turvallisuus

- Katkaise verkkojännite ennen asennusta, huoltoa tai puhdistusta ja varmista, ettei sitä voida kytkeä uudelleen.
- Älä käytä tuotetta, jos valaisin, liitäntälaite tai kaapelit ovat vaurioituneet.
- Älä tee tuotteeseen muutoksia.
- Käytä vain maks. 7 W:n GU10-LED-lamppuja. Älä käytä halogeenilamppuja.
- Varmista, että syöttökaapeli ei kosketa valaisinta asennuksen jälkeen. Käytä kaapelia, jonka lämmönkesto on vähintään 70 °C. Jos kaapeli voi koskettaa valaisimen runkoa, käytä kaapelia, jonka lämmönkesto on 90 °C.
- Valaisimen saa asentaa suoraan lämmöneristeeseen ja peittää sillä.
- IP44 huoneen puolelta, IP21 katon yläpuolella. Soveltuu sisäkäyttöön, kosteisiin tiloihin ja katettuihin ulkotiloihin, kuten räystäiden alle, kansallisten asennusmääräysten mukaisesti.
- Suojausluokka II: valaisinta ei saa maadoittaa.

Asennus

1. Katkaise verkkojännite.
2. Tee kattoon asennusreikä ø76 mm.
3. Avaa kytkentärasia, löysää vedonpoistin, kytke syöttökaapelin L ja N merkintöjen mukaisiin liittimiin ja kiristä vedonpoistin (kuva 1).
4. Säädä jousien korkeus katon paksuuden mukaan ruuvitaltalla (kuva 2).
5. Aseta GU10-lamppu lampunpitimeen ja paina sitten lampunpidin valaisimen runkoon. Paina valaisin reikään (kuvat 3 ja 4).

Käyttö ja himmennys

Valonlähde ei sisälly toimitukseen. Käytä maks. 7 W:n GU10-LED-lamppua. Jos lamppu on himmennettävä, käytä lampun valmistajan suosittelemaa himmennintä. Valoa voi kallistaa enintään 25°.

Puhdistus ja huolto

Katkaise verkkojännite ja anna valaisimen jäähtyä ennen puhdistusta. Puhdista kuivalla, pehmeällä liinalla. Älä käytä liuottimia, hankaavia aineita tai vesisuihkua.

Valonlähde ja liitäntälaite

Kun vaihdat lampun, katkaise verkkojännite ja anna lampun jäähtyä. Vedä lampunpidin ja lamppu ulos rungosta, vaihda tilalle maks. 7 W:n GU10-LED-lamppu ja paina lampunpidin takaisin paikalleen.

Hävittäminen

Älä hävitä tuotetta kotitalousjätteen mukana. Toimita se sähkö- ja elektroniikkalaiteromun keräyspisteeseen.

Vaatimustenmukaisuus

Tuote täyttää sovellettavan EU-lainsäädännön vaatimukset. EU-vaatimustenmukaisuusvakuutus on saatavana pyynnöstä Light Solutions ApS:ltä. Erä: katso tuotteessa oleva päivämääräkoodi. **Säilytä nämä ohjeet.**