HiluX

IP44 25°

HiluX D10

GU10-inbouwspot 230 V

Voedingsspanning	**230 V AC, 50 Hz**
Lampfitting	**GU10**
Max. lamp	**max. 7 W LED, niet meegeleverd**
IP-klasse	**IP44 aan de ruimtezijde, IP21 boven het plafond**
Beschermingsklasse	**II**
Afmetingen	**ø88 × 62 mm**
Zaagmaat	**ø76 mm**
Kantelhoek	**25°**
Thermische isolatie	**Directe inbouw toegestaan**

1

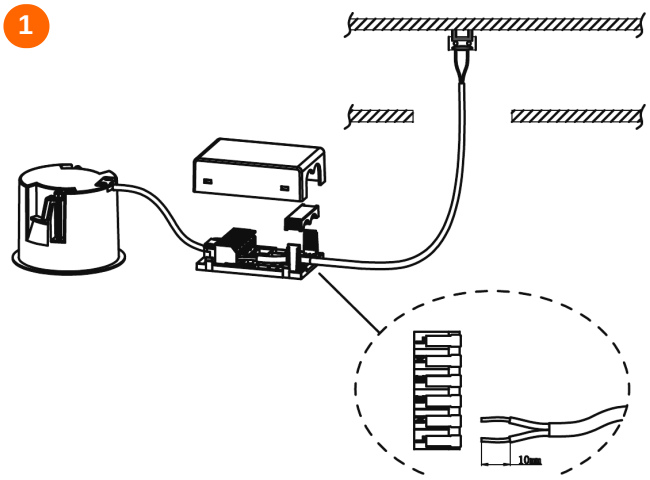

2

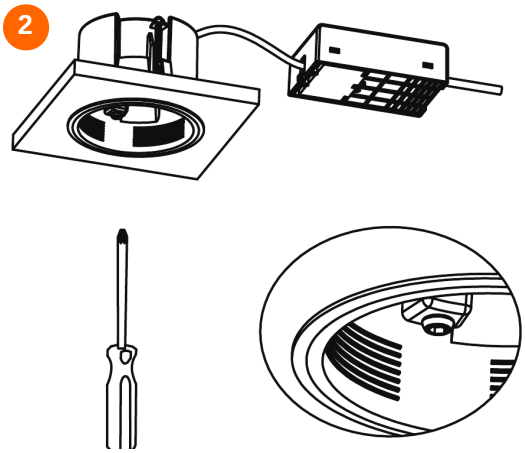

3

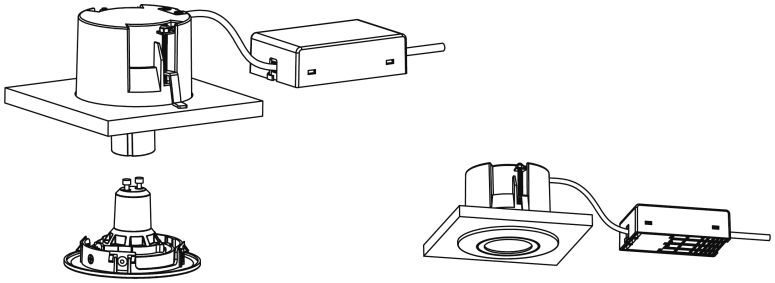

4

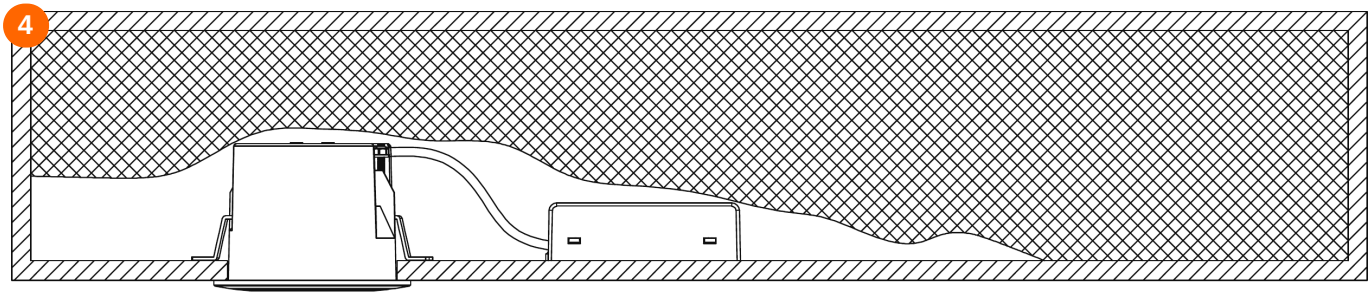

Mag direct in thermische isolatie worden ingebouwd

Waarschuwing: gevaar voor elektrische schok. De installatie mag uitsluitend worden uitgevoerd door een erkend elektrotechnisch installateur volgens de nationale voorschriften.

HiluX

IP44 25°

NL Nederlands

Waarschuwing: gevaar voor elektrische schok. De installatie mag uitsluitend worden uitgevoerd door een erkend elektrotechnisch installateur volgens de nationale voorschriften.

Veiligheid

- Schakel vóór installatie, onderhoud of reiniging de netspanning uit en beveilig deze tegen herinschakelen.
- Gebruik het product niet als het armatuur, de driver of de kabels beschadigd zijn.
- Breng geen wijzigingen aan het product aan.
- Gebruik uitsluitend GU10-LED-lampen van max. 7 W. Gebruik geen halogeenlampen.
- Zorg ervoor dat de voedingskabel het armatuur na de installatie niet raakt. Gebruik kabel die geschikt is voor minimaal 70 °C. Als de kabel de armatuurbehuizing kan raken, gebruik dan kabel die geschikt is voor 90 °C.
- Het armatuur mag direct in thermische isolatie worden ingebouwd en daarmee worden afgedekt.
- IP44 aan de ruimtezijde, IP21 boven het plafond. Geschikt voor gebruik binnen, in vochtige ruimten en in overdekte buitenruimten zoals dakoverstekken, volgens de nationale installatievoorschriften.
- Beschermingsklasse II: het armatuur mag niet worden geaard.

Installatie

1. Schakel de netspanning uit.
2. Zaag een gat van ø76 mm in het plafond.
3. Open de aansluitdoos, maak de trekontlasting los, sluit L en N van de voedingskabel volgens de markering aan op de klemmen en zet de trekontlasting vast (afb. 1).
4. Stel met een schroevendraaier de hoogte van de veren af op de plafonddikte (afb. 2).
5. Plaats de GU10-lamp in de lampfitting en druk de lampfitting vervolgens in de armatuurbehuizing. Druk het armatuur in het gat (afb. 3 en 4).

Gebruik en dimmen

De lichtbron wordt niet meegeleverd. Gebruik een GU10-LED-lamp van max. 7 W. Gebruik bij een dimbare lamp een dimmer die door de fabrikant van de lamp wordt aanbevolen. Het licht kan tot 25° worden gekanteld.

Reiniging en onderhoud

Schakel vóór het reinigen de netspanning uit en laat het armatuur afkoelen. Reinig met een droge, zachte doek. Gebruik geen oplosmiddelen, schuurmiddelen of waterstralen.

Lichtbron en driver

Schakel voor het vervangen van de lamp de netspanning uit en laat de lamp afkoelen. Trek de lampfitting met de lamp uit de behuizing, vervang de lamp door een GU10-LED-lamp van max. 7 W en druk de lampfitting weer terug in de behuizing.

Verwijdering

Gooi het product niet bij het huishoudelijk afval. Lever het in bij een inzamelpunt voor afgedankte elektrische en elektronische apparatuur.

Conformiteit

Het product voldoet aan de toepasselijke EU-wetgeving. De EU-conformiteitsverklaring is op verzoek verkrijgbaar bij Light Solutions ApS. Batch: zie de datumcode op het product. **Bewaar deze handleiding.**