HiluX D10

Innfelt GU10-downlight 230 V

Forsyningsspenning	**230 V AC, 50 Hz**
Lampeholder	**GU10**
Maks. pære	**maks. 7 W LED, medfølger ikke**
Kapslingsgrad	**IP44 fra romsiden, IP21 over himlingen**
Beskyttelsesklasse	**II**
Mål	**ø88 × 62 mm**
Hulltaking	**ø76 mm**
Vinkling	**25°**
Varmeisolasjon	**Direkte montering tillatt**

1

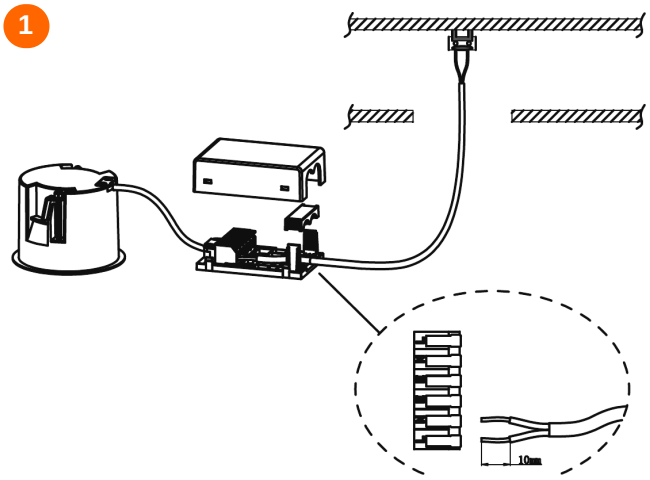

2

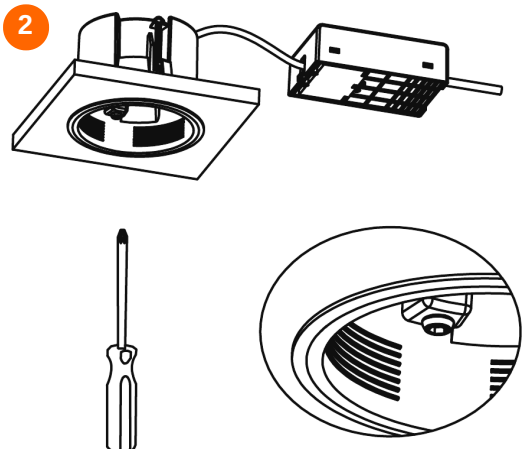

3

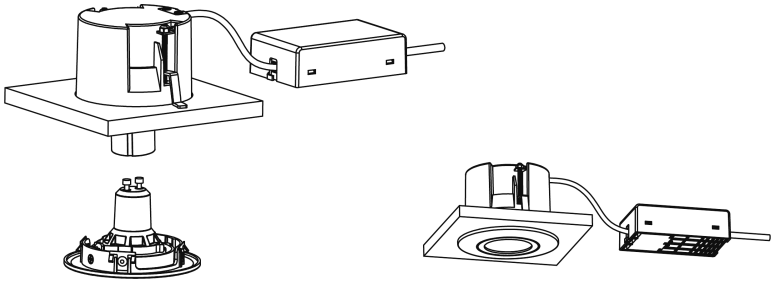

4

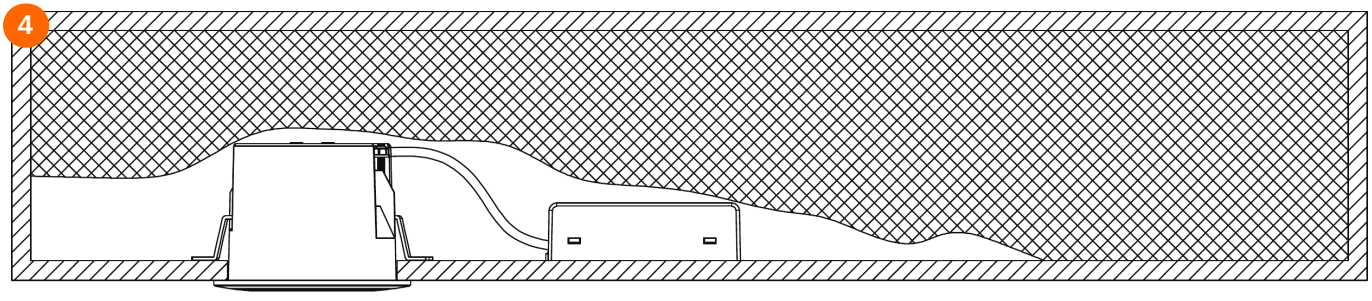

Kan monteres direkte i varmeisolasjon

Advarsel: fare for elektrisk støt. Installasjonen må kun utføres av en autorisert elektroinstallatør i henhold til nasjonale forskrifter.

HiluX

IP44 25°

NO Norsk

Advarsel: fare for elektrisk støt. Installasjonen må kun utføres av en autorisert elektroinstallatør i henhold til nasjonale forskrifter.

Sikkerhet

- Slå av nettspenningen og sikre den mot gjeninnkobling før installasjon, vedlikehold eller rengjøring.
- Ikke bruk produktet hvis armaturen, driveren eller kablene er skadet.
- Ikke gjør endringer på produktet.
- Bruk kun GU10-LED-pærer på maks. 7 W. Ikke bruk halogenpærer.
- Sørg for at tilførselskabelen ikke berører armaturen etter installasjonen. Bruk kabel som tåler minst 70 °C. Hvis kabelen kan berøre armaturhuset, må det brukes kabel som tåler 90 °C.
- Armaturen kan monteres direkte i varmeisolasjon og dekkes til med den.
- IP44 fra romsiden, IP21 over himlingen. Egnet for innendørs bruk, fuktige rom og overdekkede utendørsområder som takutstikk, i henhold til nasjonale installasjonsforskrifter.
- Beskyttelsesklasse II: armaturen skal ikke jordes.

Installasjon

1. Slå av nettspenningen.
2. Lag et hull på ø76 mm i himlingen.
3. Åpne koblingsboksen, løsne strekkavlastningen, koble L og N i tilførselskabelen til de merkede klemmene og stram strekkavlastningen (fig. 1).
4. Juster høyden på fjærene etter himlingstykkelsen med en skrutrekker (fig. 2).
5. Sett GU10-pæren i lampeholderen, og trykk deretter lampeholderen inn i armaturhuset. Trykk armaturen inn i hullet (fig. 3 og 4).

Bruk og dimming

Lyskilden medfølger ikke. Bruk en GU10-LED-pære på maks. 7 W. Hvis pæren er dimbar, må det brukes en dimmer som pæreprodusenten anbefaler. Lyset kan vinkles opptil 25°.

Rengjøring og vedlikehold

Slå av nettspenningen og la armaturen kjøle seg ned før rengjøring. Rengjør med en tørr, myk klut. Ikke bruk løsemidler, slipende midler eller vannstråler.

Lyskilde og driver

Slå av nettspenningen og la pæren kjøle seg ned før den skiftes. Trekk lampeholderen med pæren ut av huset, erstatt pæren med en GU10-LED-pære på maks. 7 W og trykk lampeholderen inn igjen.

Avfallshåndtering

Produktet må ikke kastes sammen med husholdningsavfall. Lever det inn på et innsamlingssted for elektrisk og elektronisk avfall.

Samsvar

Produktet er i samsvar med gjeldende EU-regelverk. EU-samsvarserklæringen kan fås fra Light Solutions ApS på forespørsel. Batch: se datokoden på produktet. **Ta vare på denne veiledningen.**