HiluX D10

Infälld GU10-downlight 230 V

Matningsspänning	**230 V AC, 50 Hz**
Lamphållare	**GU10**
Max. lampa	**max. 7 W LED, ingår ej**
IP-klass	**IP44 från rumssidan, IP21 ovanför taket**
Skyddsklass	**II**
Mått	**ø88 × 62 mm**
Håltagning	**ø76 mm**
Vinkling	**25°**
Värmeisolering	**Direkt montering tillåten**

1

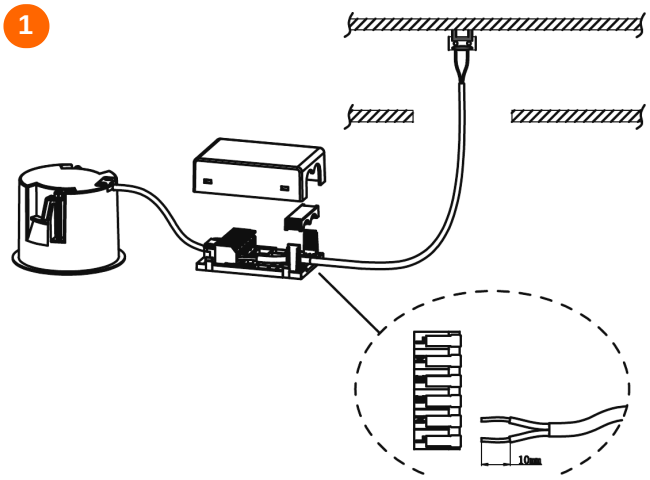

2

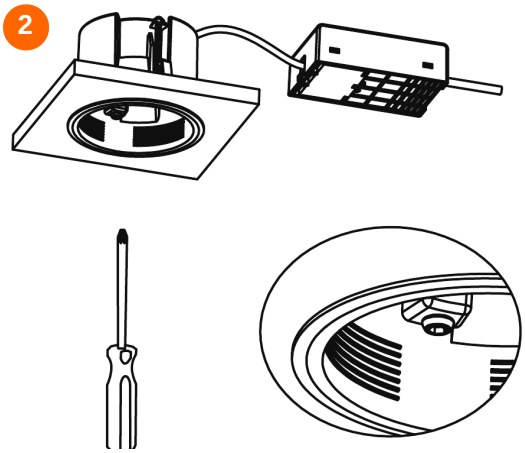

3

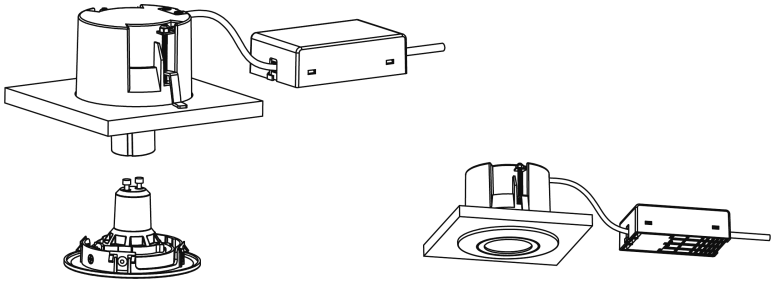

4

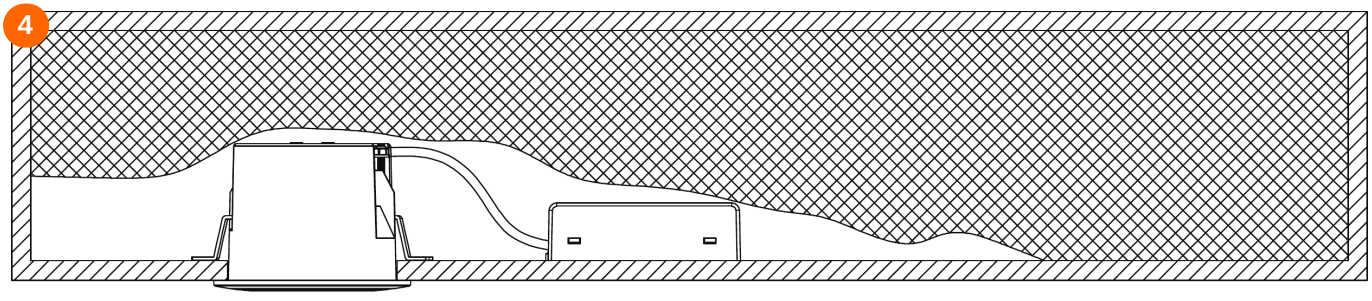

Får monteras direkt i värmeisolering

Varning: risk för elektrisk stöt. Installationen får endast utföras av en behörig elinstallatör enligt nationella föreskrifter.

HiluX

IP44 25°

SV Svenska

Varning: risk för elektrisk stöt. Installationen får endast utföras av en behörig elinstallatör enligt nationella föreskrifter.

Säkerhet

- Bryt nätspänningen och säkra mot återinkoppling före installation, underhåll eller rengöring.
- Använd inte produkten om armaturen, drivdonet eller kablarna är skadade.
- Gör inga ändringar på produkten.
- Använd endast LED-lampor med GU10-sockel på max. 7 W. Använd inte halogenlampor.
- Se till att matningskabeln inte vidrör armaturen efter installationen. Använd kabel avsedd för minst 70 °C. Om kabeln kan vidröra armaturhuset ska kabel avsedd för 90 °C användas.
- Armaturen får monteras direkt i värmeisolering och övertäckas med den.
- IP44 från rumssidan, IP21 ovanför taket. Lämplig för användning inomhus, i fuktiga utrymmen och på skyddade platser utomhus under tak, t.ex. i takfoten, enligt nationella installationsföreskrifter.
- Skyddsklass II: armaturen får inte skyddsjordas.

Installation

1. Bryt nätspänningen.
2. Ta upp ett hål på ø76 mm i taket.
3. Öppna kopplingsdosan, lossa dragavlastningen, anslut matningskabelns L och N till plintarna enligt märkningen och dra åt dragavlastningen (fig. 1).
4. Justera fjädrarnas höjd efter taktjockleken med en skruvmejsel (fig. 2).
5. Sätt GU10-lampan i lamphållaren och tryck sedan in lamphållaren i armaturhuset. Tryck in armaturen i hålet (fig. 3 och 4).

Användning och dimring

Ljuskällan ingår inte. Använd en LED-lampa med GU10-sockel på max. 7 W. Om lampan är dimbar ska en dimmer som rekommenderas av lamptillverkaren användas. Ljuset kan vinklas upp till 25°.

Rengöring och underhåll

Bryt nätspänningen och låt armaturen svalna före rengöring. Rengör med en torr, mjuk trasa. Använd inte lösningsmedel, slipande medel eller vattenstråle.

Ljuskälla och drivdon

Bryt nätspänningen och låt lampan svalna innan den byts. Dra ut lamphållaren med lampan ur armaturhuset, byt lampan mot en LED-lampa med GU10-sockel på max. 7 W och tryck tillbaka lamphållaren.

Avfallshantering

Produkten får inte slängas i hushållsavfallet. Lämna den till en insamlingsplats för elektriskt och elektroniskt avfall.

Överensstämmelse

Produkten uppfyller tillämplig EU-lagstiftning. EU-försäkran om överensstämmelse kan på begäran erhållas från Light Solutions ApS. Batch: se datumkoden på produkten. **Spara dessa anvisningar.**